Hawle-Einbaugarnitur – für maximale Sicherheit
Garniture de vanne Hawle – pour une sécurité maximale
Guarnizione di posa Hawle – per la massima sicurezza

Hawle-Einbaugarnitur – per Klick auf die Absperrarmatur montiert

Einbaugarnituren müssen qualitativ gleichwertig wie Absperrarmaturen funktionieren und auf sie abgestimmt sein. Sie müssen grabentauglich sein sowie über Jahrzehnte sicher und zuverlässig funktionieren. Deshalb entwickelte Hawle die Einbaugarnitur neu: Die tägliche Arbeit wird durch die schnellere, fehlerlose und sichere Montage noch einfacher. Zudem schützt eine auf dem Gestänge montierte Sollbruchstelle jede Armatur bei unsachgemässer Bedienung. Hawle setzt mit der neuen Einbaugarnitur Kundenbedürfnisse um – und sichert die Wasser- und Gasversorgung der Zukunft.

Die neue Hawle-Einbaugarnitur hat überzeugende Vorteile: ❶ Das **Klick-Befestigungssystem** fixiert die Einbaugarnitur schnell auf der Armatur. ❷ Die **Kuppelmuffe** nimmt Terrainverschiebungen spannungsfrei auf. ❸ Eine **Schutzrohr-Abschlusskappe** verunmöglicht Eindringen von Dreck in die Einbaugarnitur. ❹ Eine **Auszugssicherung** stoppt den maximalen Auszug der Teleskop-Einbaugarnitur und verhinderter ein selbständiges Absinken. ❺ Die **Schlüsselnuss mit Sollbruchstelle** verhindert selbst bei unsachgemässem Handling Schäden an der Absperrarmatur. ❻ Ein **Vierkant** unter der Schlüsselnuss ermöglicht das Betätigen der Absperrgarnitur selbst nach dem Auslösen der Sollbruchstelle.

Garniture de vanne Hawle – montée par simple emboîtement sur la vanne d'arrêt

Les garnitures de vannes doivent fonctionner avec la même qualité que les vannes d'arrêt et doivent être compatibles avec ces dernières. Elles doivent convenir pour la pose en fouille et fonctionner sûrement et fiablement pendant des décennies. C'est pourquoi Hawle a développé une nouvelle garniture de vanne: le travail quotidien est facilité par un montage sûr, sans erreur possible et encore plus rapide. De plus, un point de rupture sur la tige de vanne protège la vanne d'une opération incorrecte. Avec cette nouvelle garniture de vanne, Hawle répond aux besoins des clients et assure l'approvisionnement en eau et en gaz pour l'avenir.

La nouvelle garniture de vanne Hawle a des avantages convaincants: ❶ Le **système de fixation à emboîtement** permet de fixer rapidement la garniture sur la vanne. ❷ Le **manchon d'accouplement** absorbe les mouvements de terrain sans contrainte. ❸ Le **bouchon du tube de protection** empêche la saleté de pénétrer dans la garniture de vanne. ❹ Une **sécurité anti-extraction** limite l'extraction maximale de la garniture télescopique et empêche qu'elle ne s'enfonce d'elle-même. ❺ L' **embout de clé avec point de rupture** évite d'endommager la vanne d'arrêt même en cas d'opération incorrecte. ❻ Une **prise carrée** sous l'embout de clé permet de manoeuvrer la vanne d'arrêt même si le point de rupture a cédé.

Guarnizione di posa Hawle – montata sull'elemento di chiusura con un semplice clic

Le guarnizioni di posa devono funzionare alla perfezione come gli elementi di chiusura, con cui devono essere perfettamente combinate. Oltre a essere idonee per i lavori di scavo, devono funzionare in modo affidabile e sicuro per decenni. Per questo motivo la Hawle ha creato una nuova guarnizione di posa che, grazie al montaggio più rapido, sicuro e privo di errori, semplifica ulteriormente il lavoro di ogni giorno. Inoltre, un punto di rottura teorico previsto sull'asta protegge ogni elemento da un uso improprio. Con la nuova guarnizione di posa la Hawle realizza le esigenze dei clienti, assicurando l'approvvigionamento di gas e acqua per il futuro.

La nuova guarnizione di posa Hawle presenta vantaggi convincenti: ❶ il **sistema di fissaggio con un clic** permette di fissare la guarnizione di posa all'elemento con la massima velocità. ❷ Il **cappellotto** assorbe eventuali assestamenti del terreno senza generare tensioni. ❸ Una **calotta di chiusura del tubo di protezione** impedisce la penetrazione di sporco nella guarnizione di posa. ❹ Un **meccanismo antisfilamento** blocca l'estrazione massima della guarnizione di posa telescopica e impedisce lo sprofondamento. ❺ Il **quadro di manovra con punto di rottura teorico** previene danni all'elemento di chiusura anche in caso di manipolazione impropria. ❻ Un **alloggiamento quadro** disposto sotto il quadro di manovra consente l'azionamento dell'elemento di chiusura anche dopo l'attivazione del punto di rottura teorico.

hawle

hawle E2
5
6

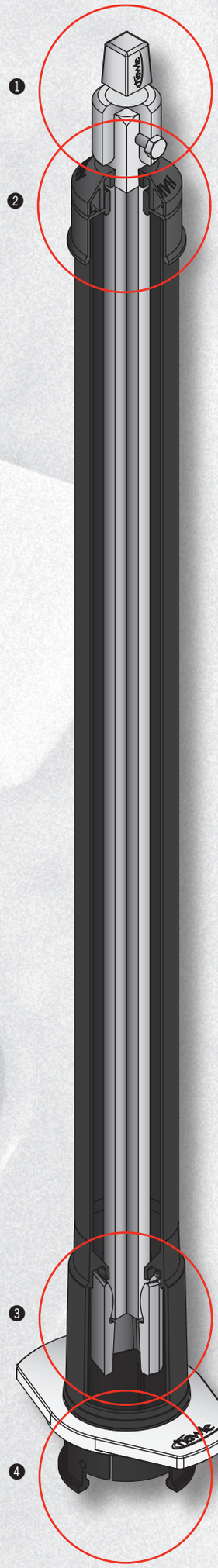

Einbaugarnituren «starr»

❶ Schlüsselnuss mit einzigartiger Sollbruchstelle – bei unsachgemässer Betätigung der Einbaubaugarnitur wird die Armatur nie beschädigt. Für Notfälle liegt unterhalb der Schlüsselnuss eine Vierkant-Aufnahme.

❷ Die Schutzrohr-Abschlusskappe ist kegelförmig und zweiteilig ausgeführt – so kann kein Schmutz ins Innere der Hawle-Einbaugarnitur gelangen.
❸ Kuppelmuffe mit einzigartiger Form – dadurch nimmt sie Terrainverschiebungen im Gelände spannungsfrei auf. Es wird keine Spannung auf die Absperrarmaturen-Spindel aufgebaut.
❹ Neues Klicksystem, welches die Hawle-Einbaugarnitur mit der Absperrarmatur verbindet – dies ist zuverlässiger, schneller, sicherer und fehlerfrei bei der Montage. Die Einbaugarnitur ist stabiler auf der Absperrarmatur fixiert.

Garniture de vanne «rigide»

❶ Embout de clé avec point de rupture unique en son genre – en cas d'opération incorrecte de la garniture de vanne, la vanne elle-même n'est pas endommagée. Pour les cas d'urgence, une prise carrée se trouve sous l'embout de clé.
❷ Le bouchon du tube de protection est de forme conique et en deux parties – il empêche la saleté de pénétrer à l'intérieur de la garniture de vanne Hawle.
❸ Manchon d'accouplement de forme spéciale – il absorbe les mouvements de terrain sans contrainte. Aucune contrainte n'est transférée sur la tige de la vanne d'arrêt.
❹ Nouveau système d'emboîtement, qui raccorde la garniture de vanne Hawle à la vanne d'arrêt – il permet un montage plus sûr, plus rapide et sans erreur. La garniture de vanne est fixée plus solidement sur la vanne d'arrêt.

Guarnizioni di posa «rigide»

❶ Quadro di manovra con punto di rottura teorico unico nel suo genere – l'elemento non viene danneggiato nemmeno in caso di azionamento improprio della guarnizione di posa. Per i casi d'emergenza, sotto il quadro di manovra è presente un alloggiamento quadro.
❷ La calotta di chiusura del tubo di protezione è conica ed eseguita in due parti: essa impedisce la penetrazione di sporco nella guarnizione di posa Hawle.
❸ Cappellotto dalla forma particolare, che assorbe gli assestamenti del terreno senza generare tensioni. All'albero dell'elemento di chiusura non viene trasmessa alcuna tensione.
❹ Nuovo sistema a clic che collega la guarnizione di posa Hawle all'elemento di chiusura: montaggio più affidabile, più rapido, più sicuro e senza errori. La guarnizione di posa è fissata all'elemento di chiusura in modo più stabile.

Einbaugarnituren «tele»

❶ Schlüsselnuss mit einzigartiger Sollbruchstelle – bei unsachgemässer Betätigung der Einbaubaugarnitur wird die Armatur nie beschädigt. Für Notfälle liegt unterhalb der Schlüsselnuss eine Vierkant-Aufnahme.
❷ Auszugssicherung mit sehr starker Fixierung – sie verhindert ein selbständiges Absinken. Zudem ist damit der maximale Auszug definiert.
❸ Kuppelmuffe mit einzigartiger Form – dadurch nimmt sie Terrainverschiebungen im Gelände spannungsfrei auf. Es wird keine Spannung auf die Absperrarmaturen-Spindel aufgebaut.
❹ Neues Klicksystem, welches die Hawle-Einbaugarnitur mit der Absperrarmatur verbindet – dies ist zuverlässiger, schneller, sicherer und fehlerfrei bei der Montage. Die Einbaugarnitur ist stabiler auf der Absperrarmatur fixiert.

Garniture de vanne «télescopique»

❶ Embout de clé avec point de rupture unique en son genre – en cas d'opération incorrecte de la garniture de vanne, la vanne elle-même n'est pas endommagée. Pour les cas d'urgence, une prise carrée se trouve sous l'embout de clé.
❷ Sécurité anti-extraction avec fixation robuste – elle évite que la garniture s'enfonce d'elle-même. De plus, elle définit une extraction maximale.
❸ Manchon d'accouplement de forme spéciale – il absorbe les mouvements de terrain sans contrainte. Aucune contrainte n'est transférée sur la tige de la vanne d'arrêt.
❹ Nouveau système d'emboîtement, qui raccorde la garniture de vanne Hawle à la vanne d'arrêt – il permet un montage plus sûr, plus rapide et sans erreur. La garniture de vanne est fixée plus solidement sur la vanne d'arrêt.

Guarnizioni di posa «tele»

❶ Quadro di manovra con punto di rottura teorico unico nel suo genere – l'elemento non viene danneggiato nemmeno in caso di azionamento improprio della guarnizione di posa. Per i casi d'emergenza, sotto il quadro di manovra è presente un alloggiamento quadro.
❷ Meccanismo antisfilamento con fissaggio molto solido, che impedisce lo sprofondamento e delimita l'estrazione massima.
❸ Cappellotto dalla forma particolare, che assorbe gli assestamenti del terreno senza generare tensioni. All'albero dell'elemento di chiusura non viene trasmessa alcuna tensione.
❹ Nuovo sistema a clic che collega la guarnizione di posa Hawle all'elemento di chiusura: montaggio più affidabile, più rapido, più sicuro e senza errori. La guarnizione di posa è fissata all'elemento di chiusura in modo più stabile.

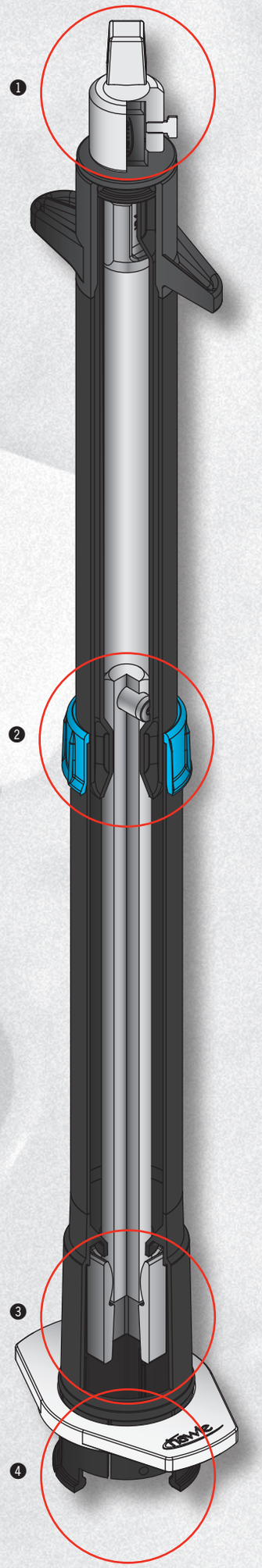

Vorbereitung Montage von alt auf neu

❶ Der Gewindeadapter des Schiebers wird mit einer Drehbewegung der Rohrzange gelöst. ❷ Gewindeadapter abheben und entsorgen.

Préparation au changement de l'ancien au nouveau système

❶ L'adaptateur de filetage de la vanne est dévissé par un mouvement de rotation de la clé à tube. ❷ Retirer et éliminer l'adaptateur.

Preparazione assemblaggio dal vecchio al nuovo

❶ Il raccordo filettato della saracinesca viene allentato ruotando la pinza per tubi. ❷ Sollevare e smaltire il raccordo filettato.

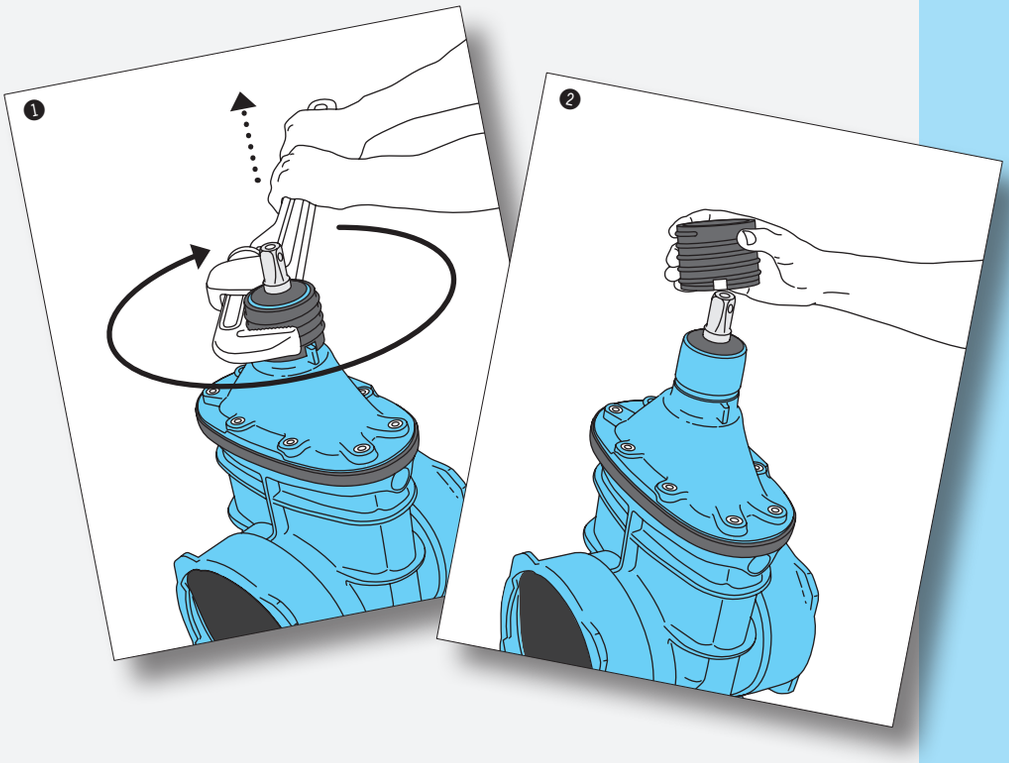

Montage der neuen Hawle-Einbaugarnitur

❶ Schieber ohne Gewindeadapter. ❷ Die Einbaugarnitur wird mit zurückgezogenem weissem Arretierungsring auf die Armaturenspindel aufgesteckt. Achtung: Arretierungsring erst nach Kontrolle bzw. Anpassung der genauen Einbauhöhe einrasten. ❸ Weisser Arretierungsring der Hawle-Einbaugarnitur bis zum unteren Anschlag einrasten. ❹ Einbaugarnitur ist sicher und stabil auf der Absperrarmatur montiert.

Montage de la nouvelle garniture de vanne Hawle

❶ Vanne sans adaptateur de filetage. ❷ La garniture de vanne est insérée sur la tige de vanne avec la bague de blocage blanche tirée en arrière. Attention: encliquer la bague de blocage seulement après le contrôle ou le réglage de la bonne hauteur de montage. ❸ Encliquer la bague de blocage de la garniture de vanne Hawle en la poussent vers la butée inférieure. ❹ La garniture de vanne est maintenant montée de façon sûre et robuste.

Assemblaggio della nuova guarnizione di posa Hawle

❶ Saracinesca senza raccordo filettato. ❷ La guarnizione di posa viene infilata sull'albero dell'elemento con anello di bloccaggio tirato indietro. Attenzione: Inserire l'anello di bloccaggio solo dopo aver controllato o adattato l'altezza di installazione esatta. ❸ Inserire l'anello di bloccaggio bianco della guarnizione di posa Hawle fino alla battuta inferiore. ❹ Guarnizione di posa montata in modo stabile e sicuro sull'elemento di chiusura.

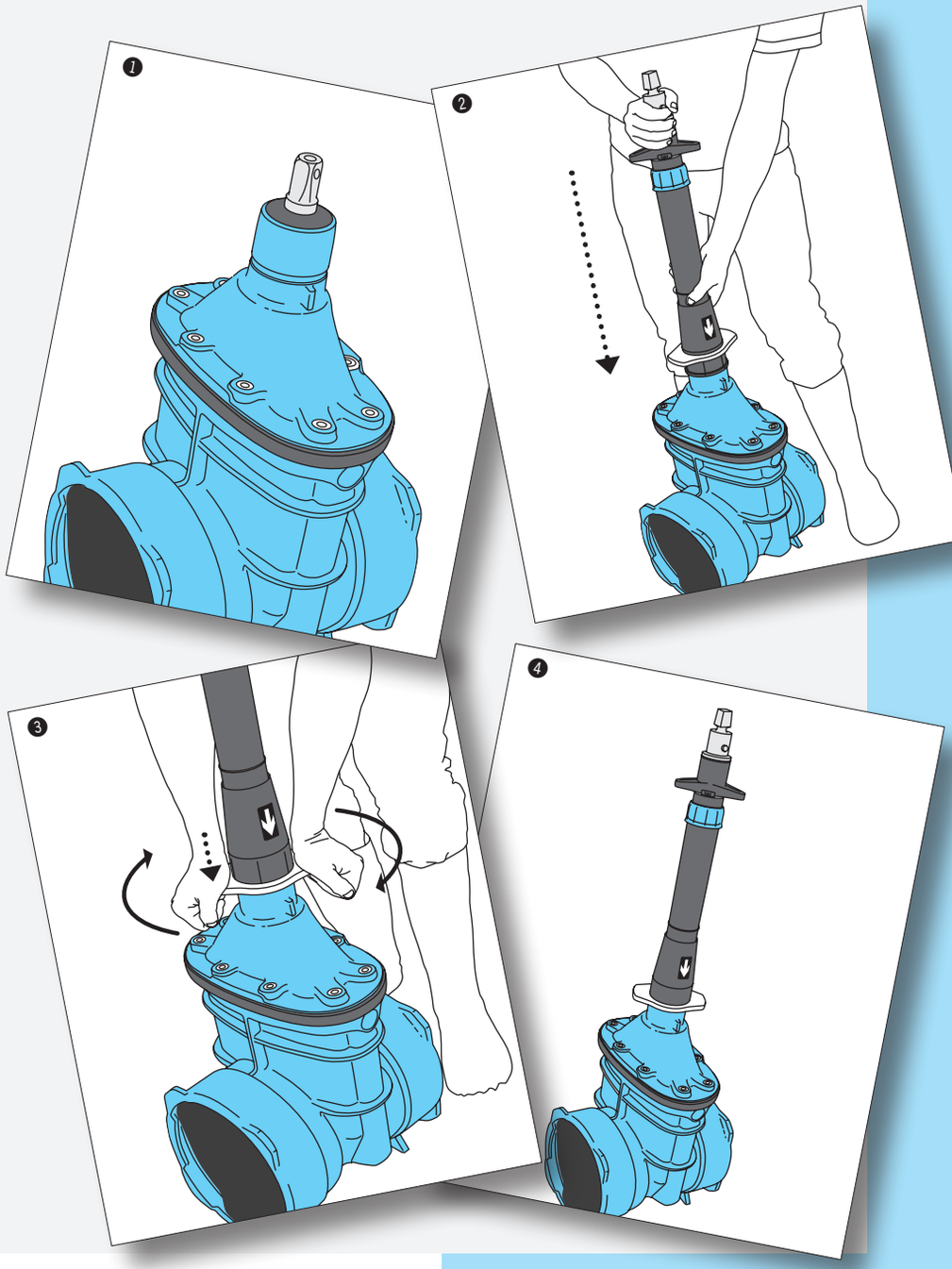

Qualität die verbindet

Hawle Armaturen AG
Hawlestrasse 1, CH-8370 Sirnach
T +41 71 969 44 22, F +41 71 969 44 11
www.hawle.ch

Ein Unternehmen der **hawle**suisse

© 2plus.ch

01.2016_012